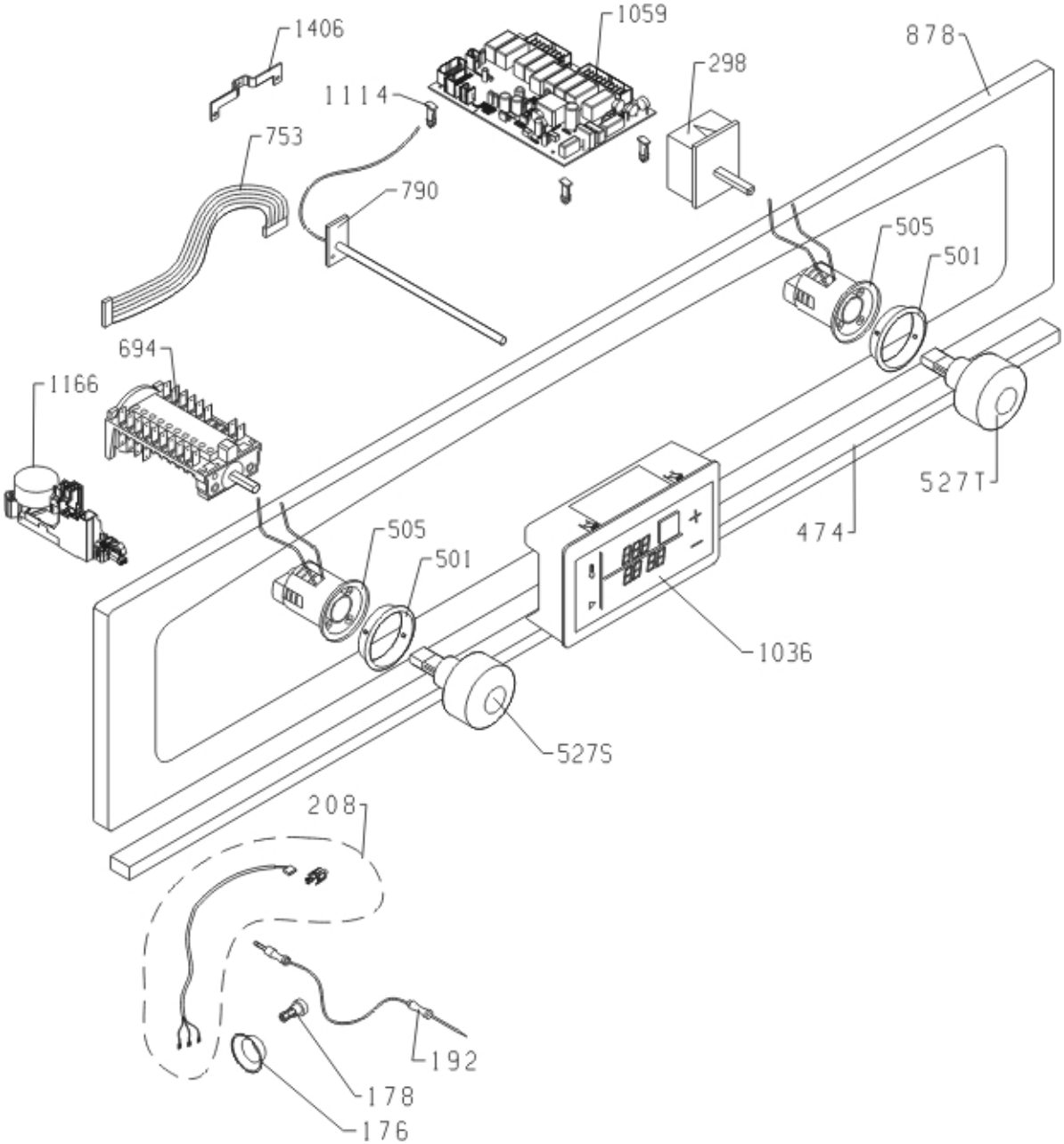
1406
1059
878
298
1114
753
790
505
501
694
1166
527T
474
505
501
1036
527S
208
192
178
176

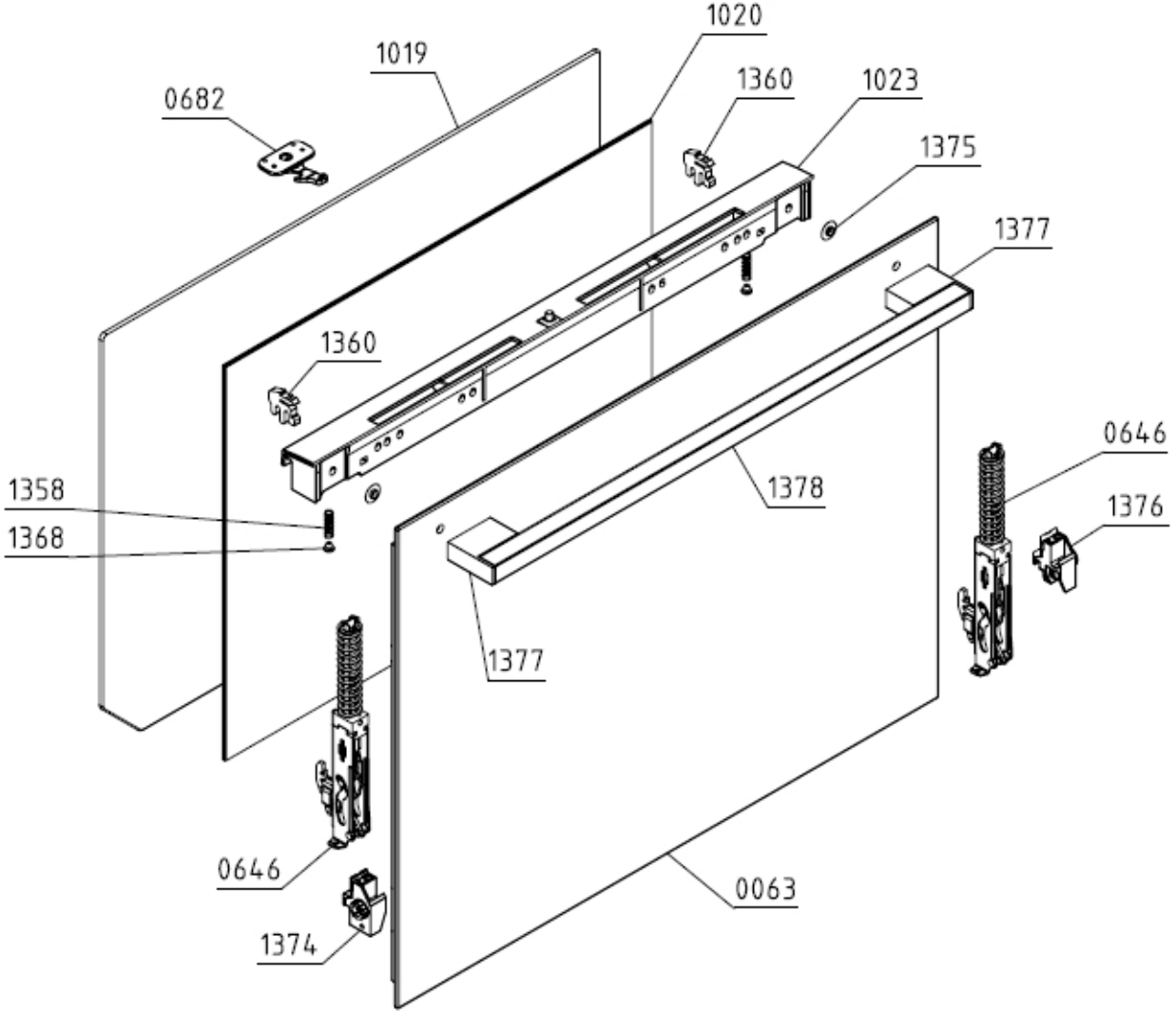
1020
1019
1360
1023
0682
1375
1377
1360
0646
1358
1378
1376
1368
1377
0646
0063
1374

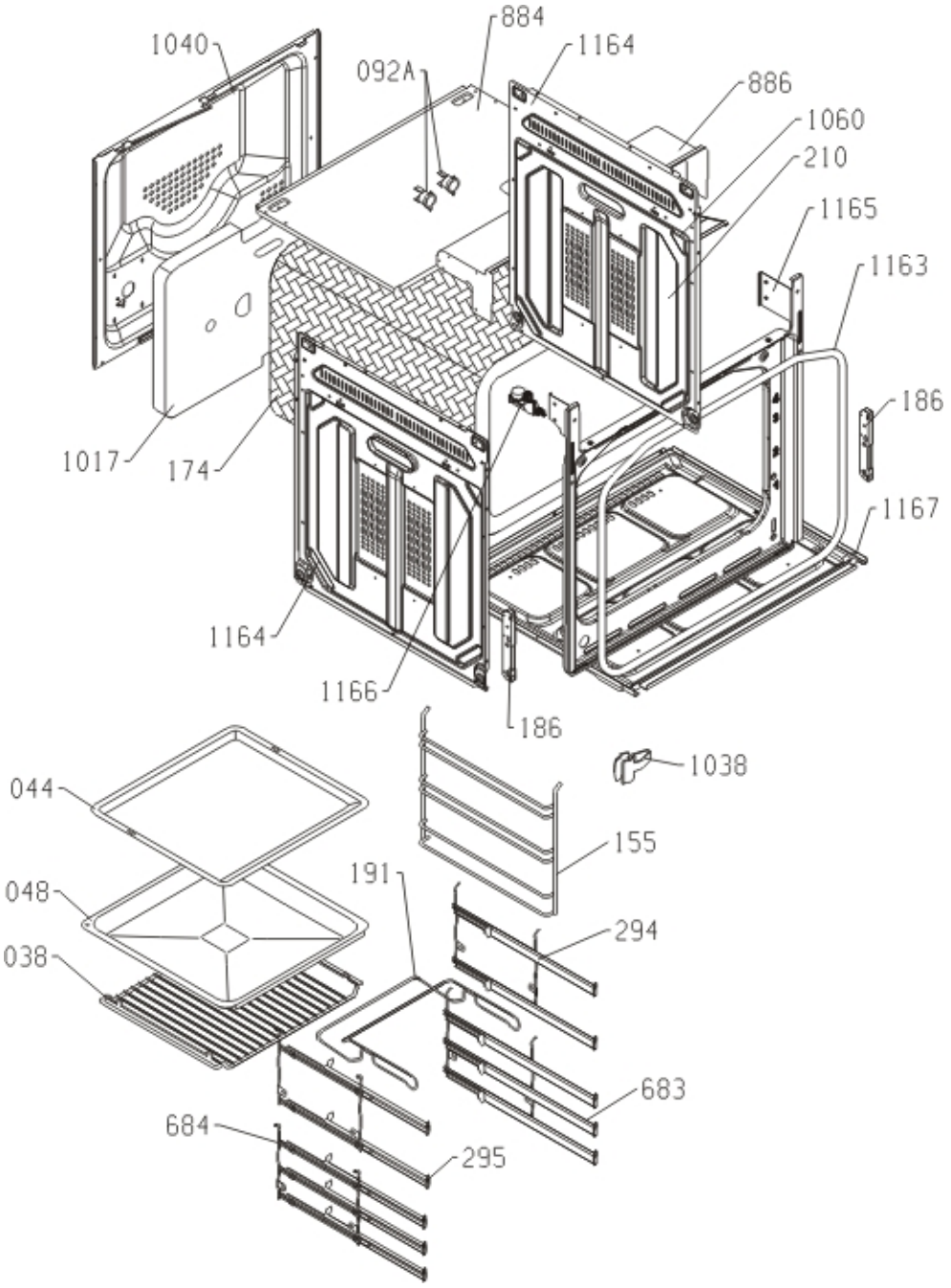
1040
884
1164
092A
886
1060
210
1165
1163
186
1017
174
1167
1164
1166
186
1038
044
155
048
191
294
038
683
684
295

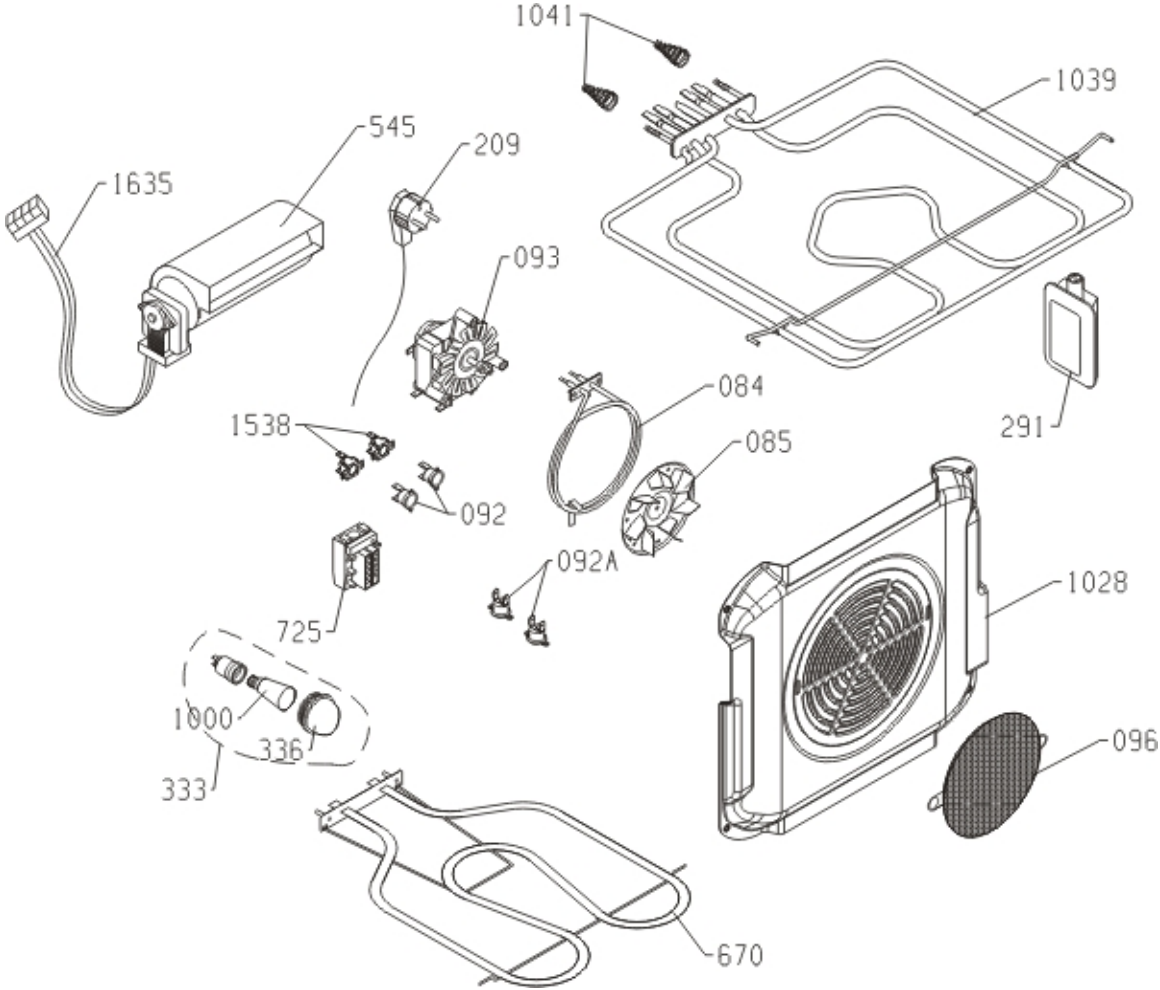
1041
1039
545
209
1635
093
084
1538
085
291
092
092A
1028
725
1000
336
096
333
670